АП 45.000.00ВО

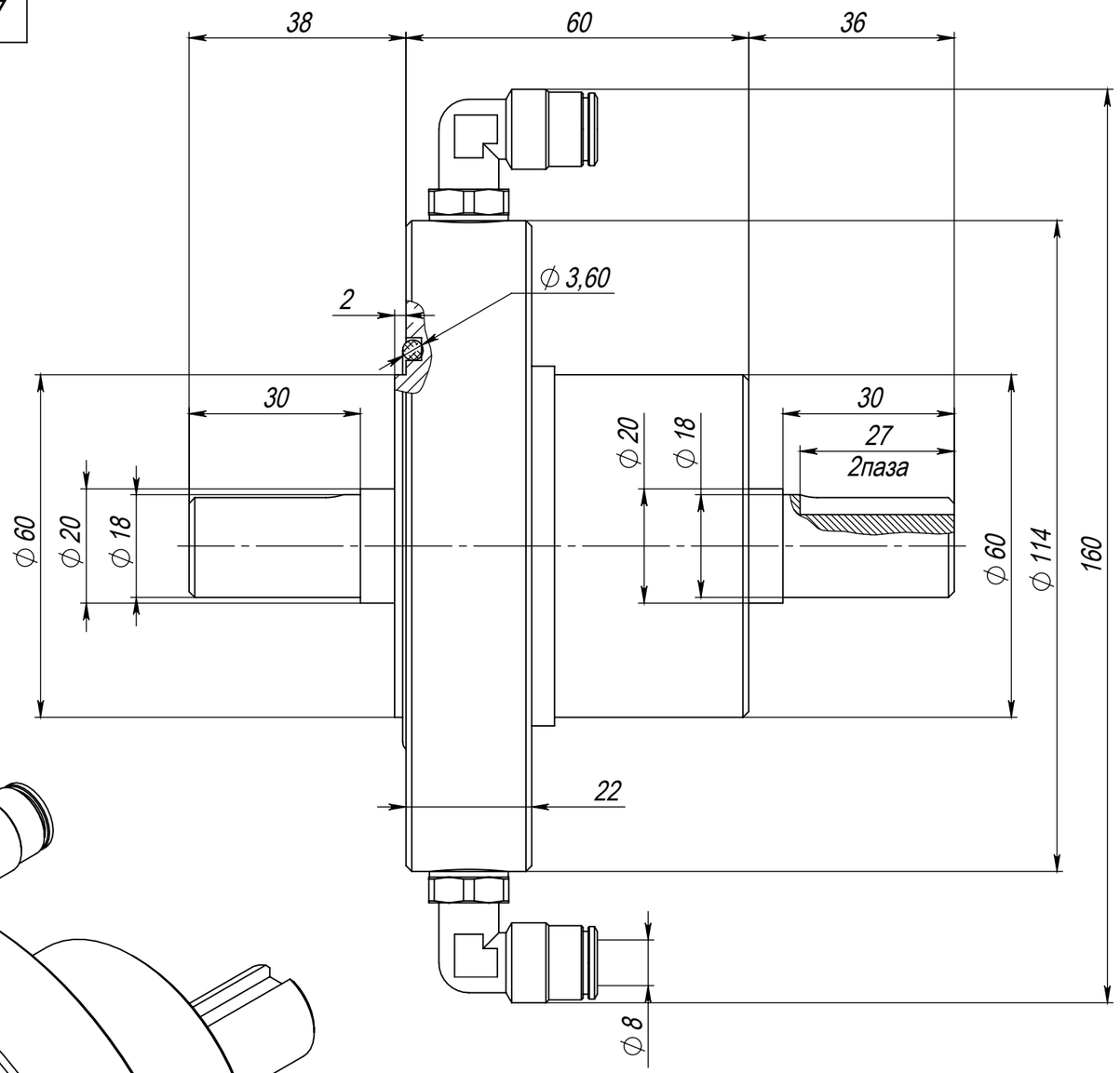

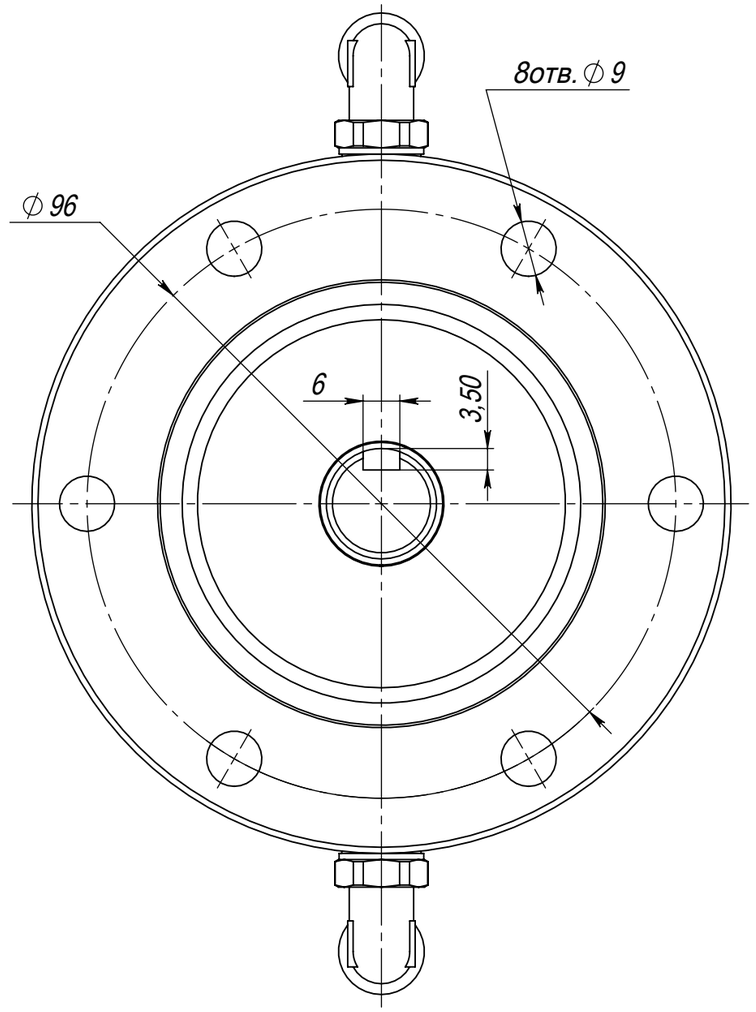

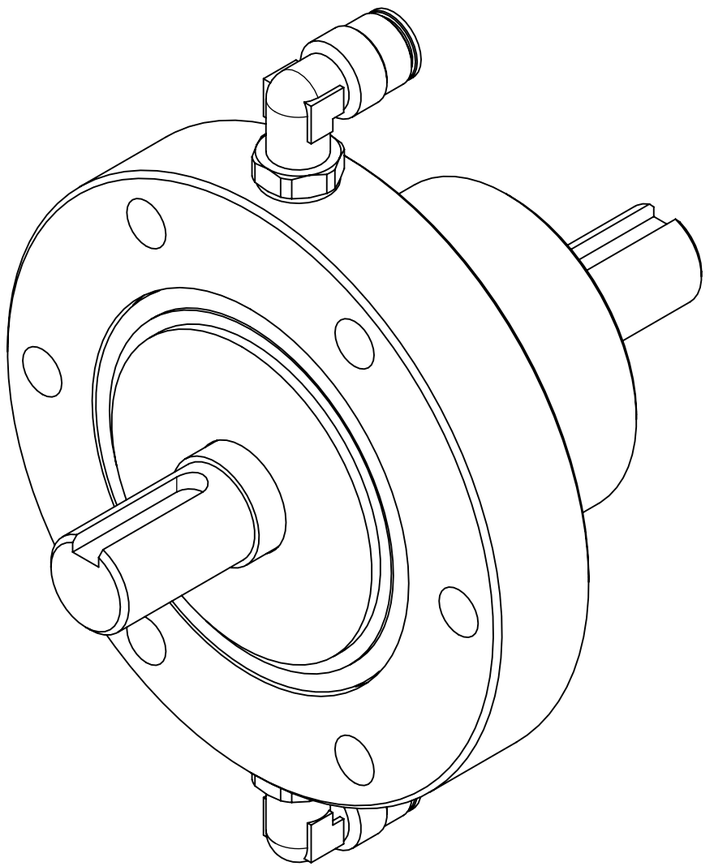

Размеры для справок

					АП 45.000.00ВО		
Изм.	Лист	№ докум.	Подп.	Дата	Ввод вращения Чертеж общего вида	Лит.	Масса: 2.450 / Масштаб: 1:1
Разраб.						Лист	Листов 1
Пров.							
Т. контр.						ООО "Аперон"	
Н. контр.							
Утв.							

Перв. примен.

Справ. №

Подп. и дата

Инв. № дубл.

Взам. инв. №

Подп. и дата

Инв. № подл.

Копировал

Формат А3